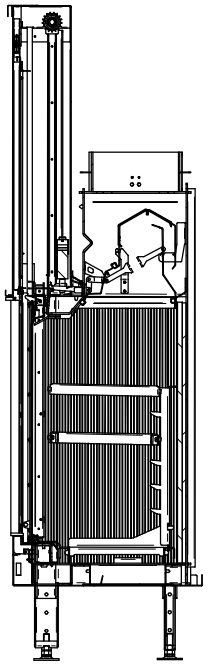

1:15

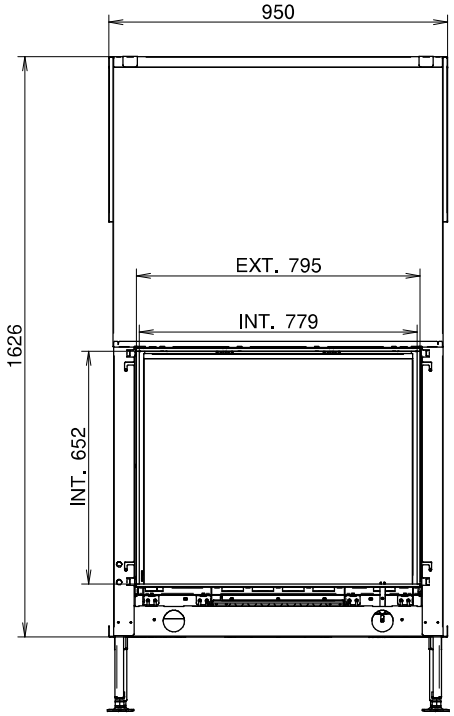

1:15

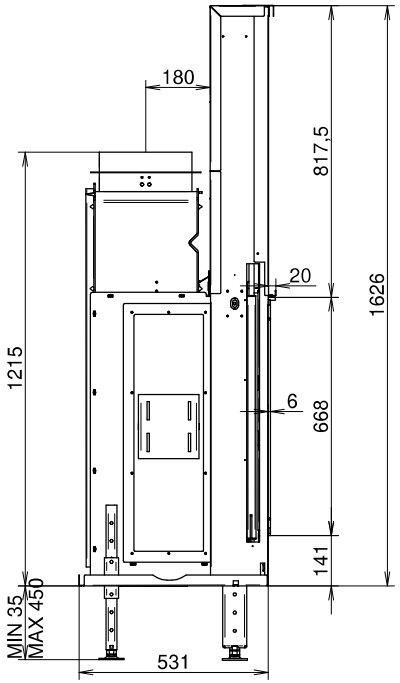

1:15

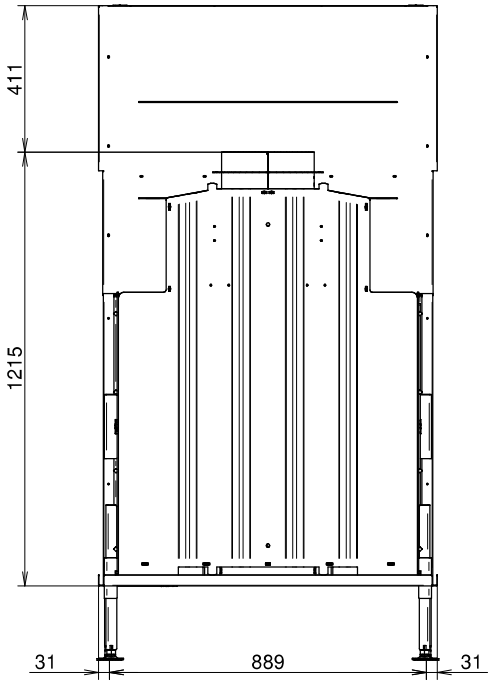

1:15

DIAMOND D13 850V (GRIL)

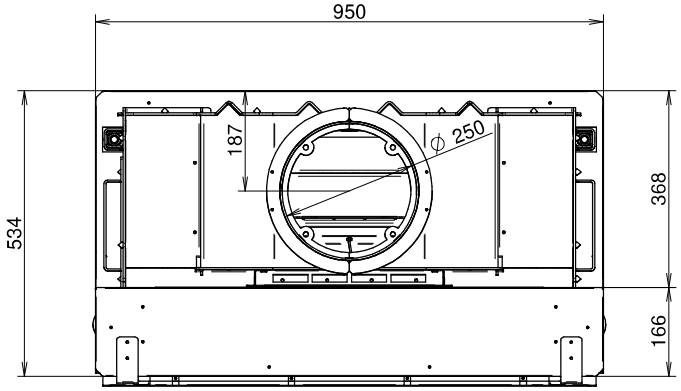

1:10

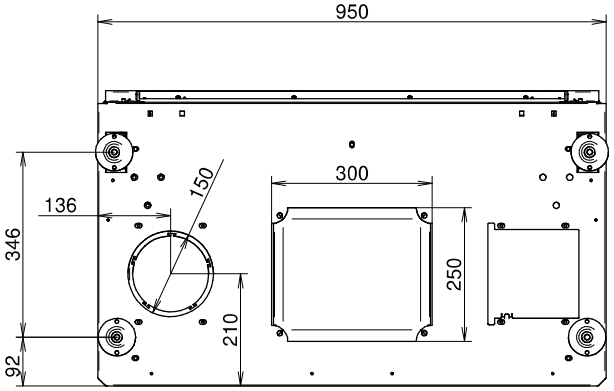

1:10

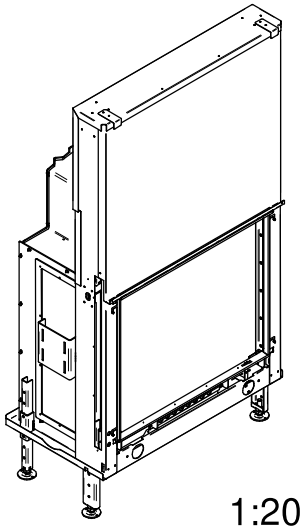

1:20

A3