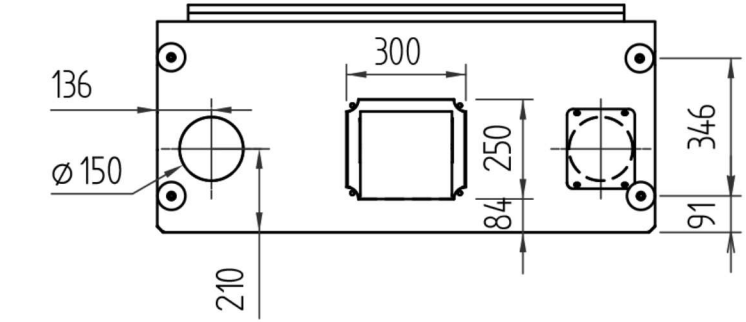


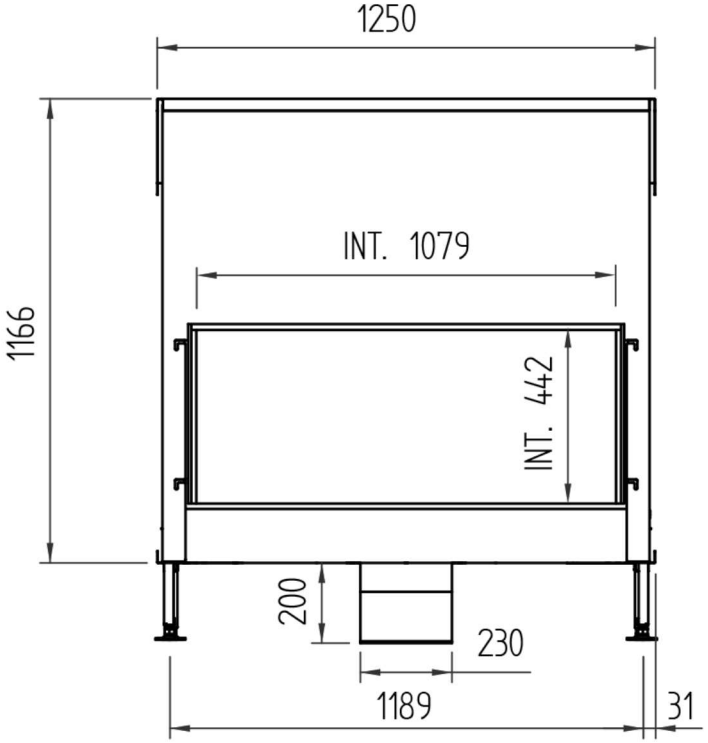


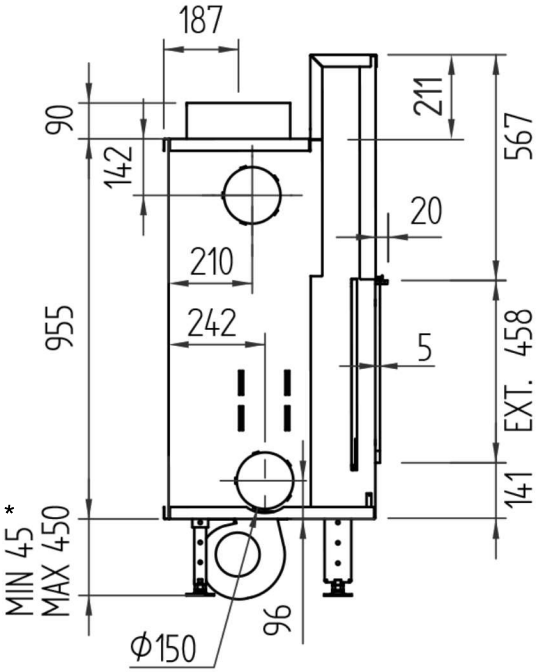


* Min.45mm zonder stelvoet
Min.115mm met stelvoet

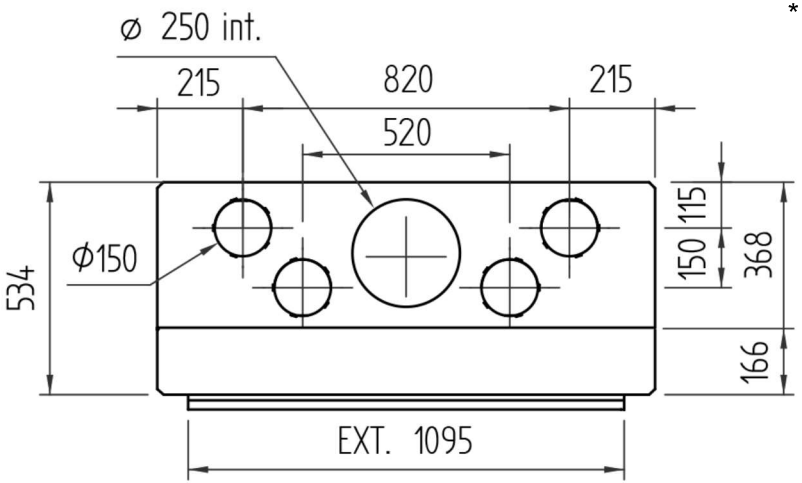


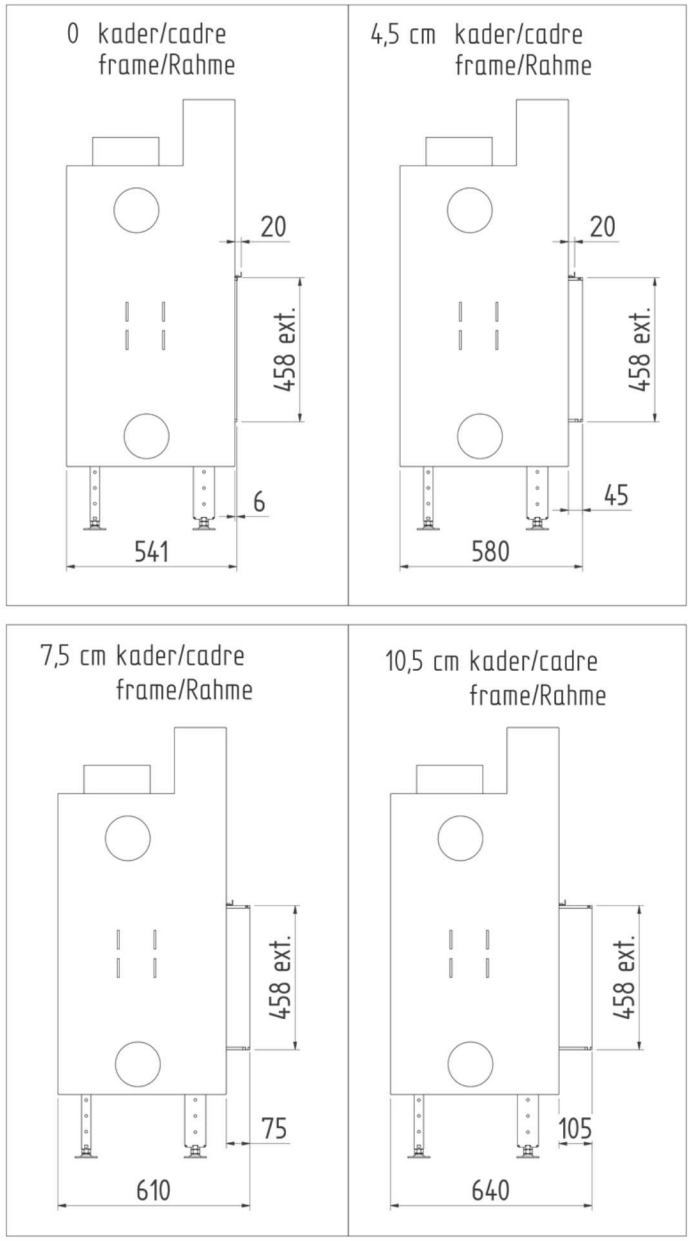


M design
PASSION FOR FIRE

**Luna Diamond 1150H**